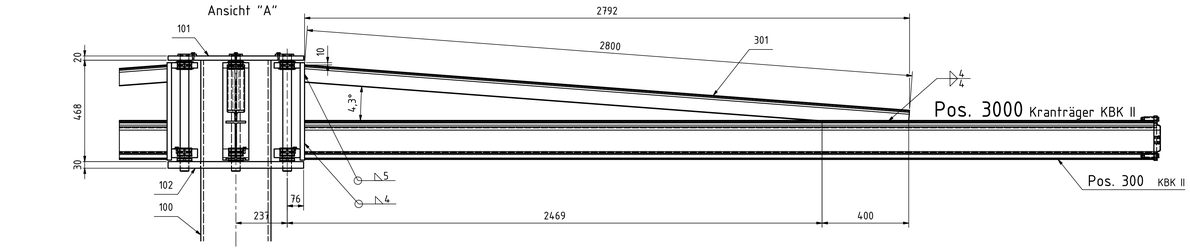

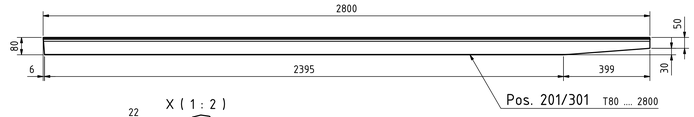

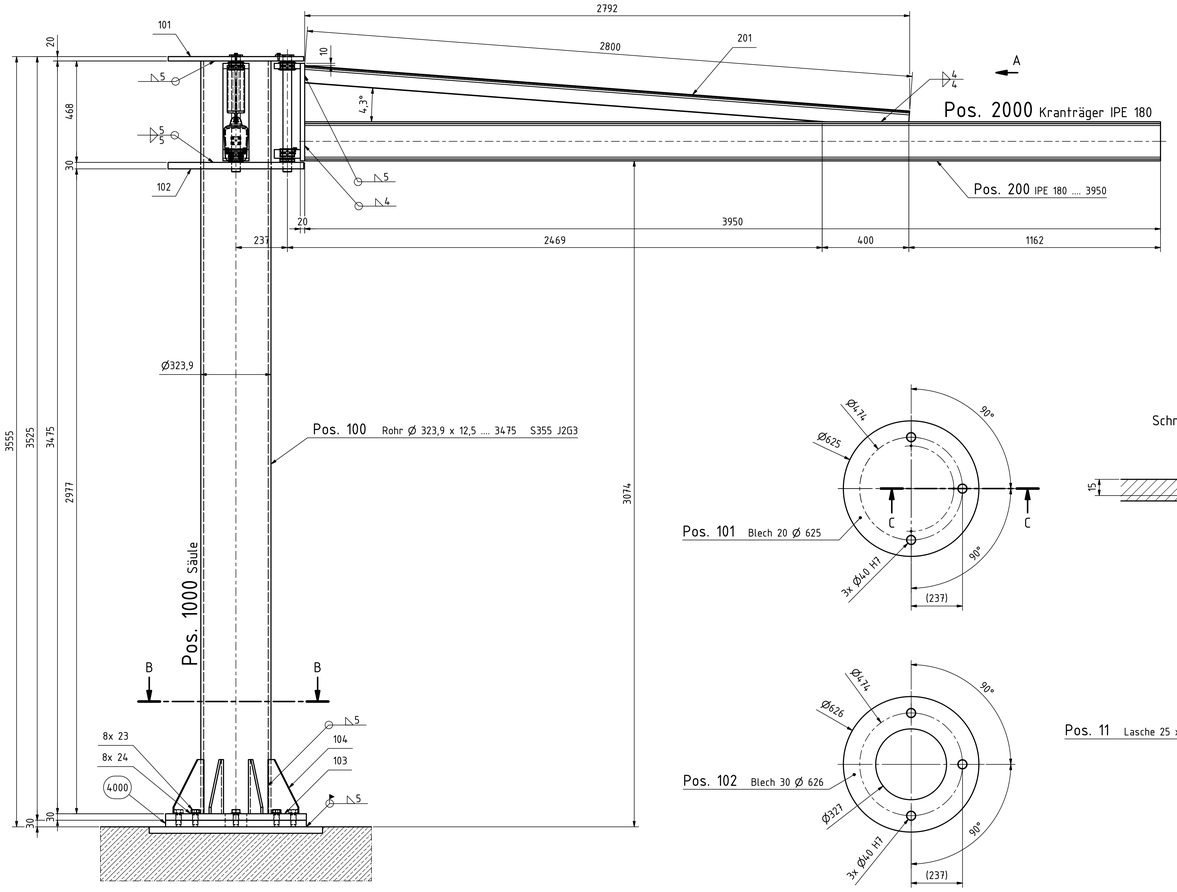

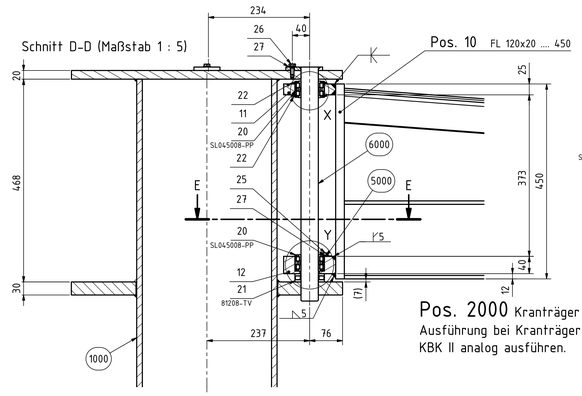

Die Fluchtung der Lagerpassung ist bei der Herstellung zu beachten. Gegebenenfalls ist eine Nachbearbeitung nach der Schweißung erforderlich!

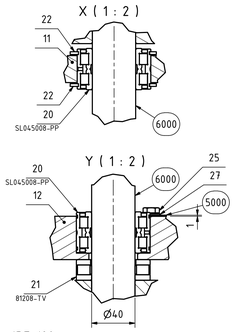

-alle Schrauben sind, z. B. durch Vorspannen, gegen lösen zu sichern

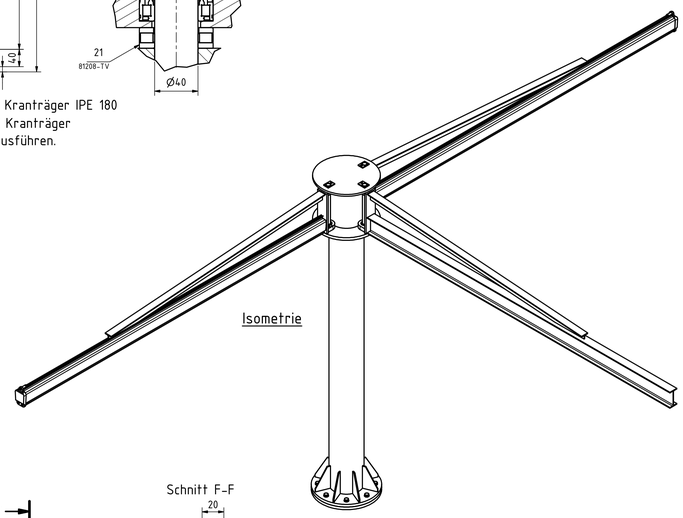

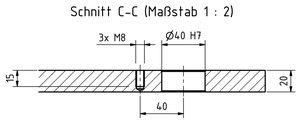

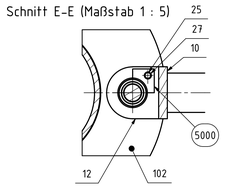

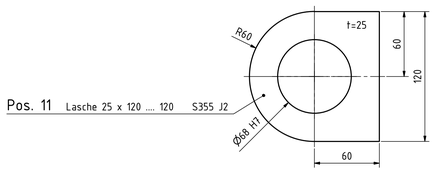

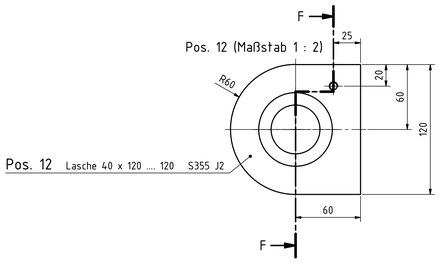

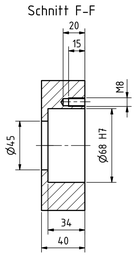

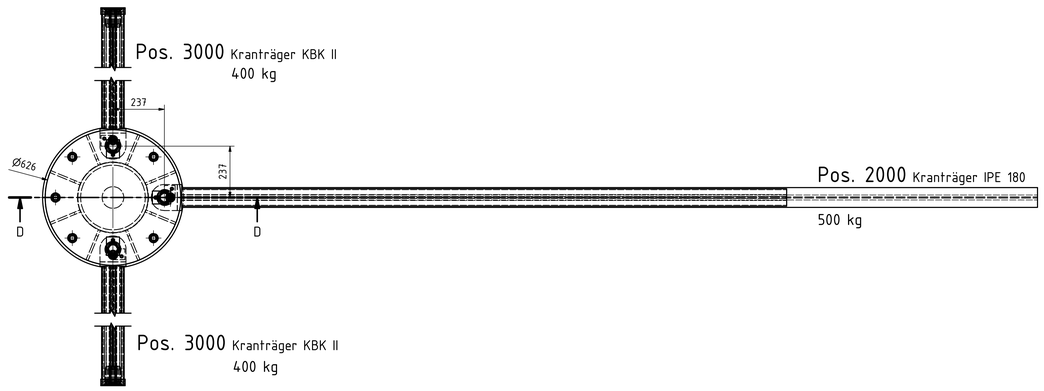

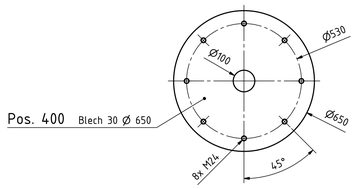

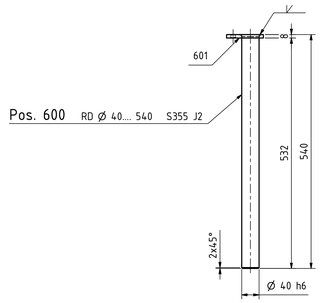

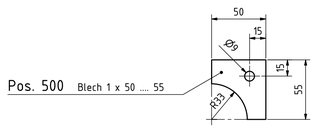

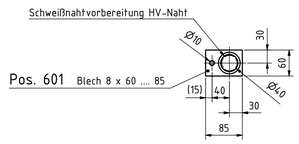

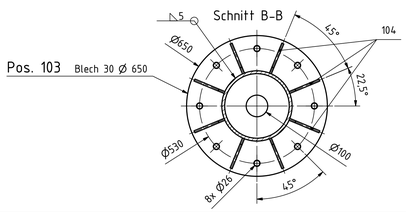

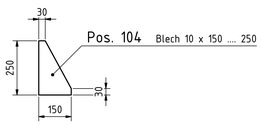

Pos. 5000 Sicherungsblech Lager (Maßstab 1 : 2)

Grundlagen:

Statik xxxxx vom 02.04.XXXX (Nachweis Säulenschwenkkran 2x200kg + 1x500kg)
Statik xxxx_neu vom 13.03.XXXX (Nachweis Säulenschwenkkran 2x400kg + 1x500kg)

Statik xxxx/x vom 19.08.XXXX (Auslegung der Wälzlager)

Stückliste

Index	Datum	Name	Änderung

Bauausführung:

	Datum	Name	Bezeichnung
Gez.			Schwenkkran 2 x 400kg + 1 x 500kg
Gepr.			Lagerung mit Wälzlagern
Ges.			

Projekt:	Kom. Nr.	Zeichn.-Nr.
Maßstab	Bauherr	

Werkstatttechnische Bearbeitung bzw. Montage darf erst nach Freigabe und Prüfung erfolgen!